RACER PRO

Diagrama de Conexionado PRO-310

Ejemplo conexionado 4 cilindros secuencial, 4 bobinas alimentadas con 2 MSD/FS en modo chispa perdida, 1 Rampa de Inyectores de Alta Impedancia Secuencial y 1 Rampa de Inyectores de Baja Impedancia Secuencial CKP Inductivo., Fase Hall, 2 Sensores de Velocidad, Sensor de Presion de Wastegate y Escape, Boostcontrol, Wideband y 4 sensores de temperatura de Escape, mas PRO-DASH, .

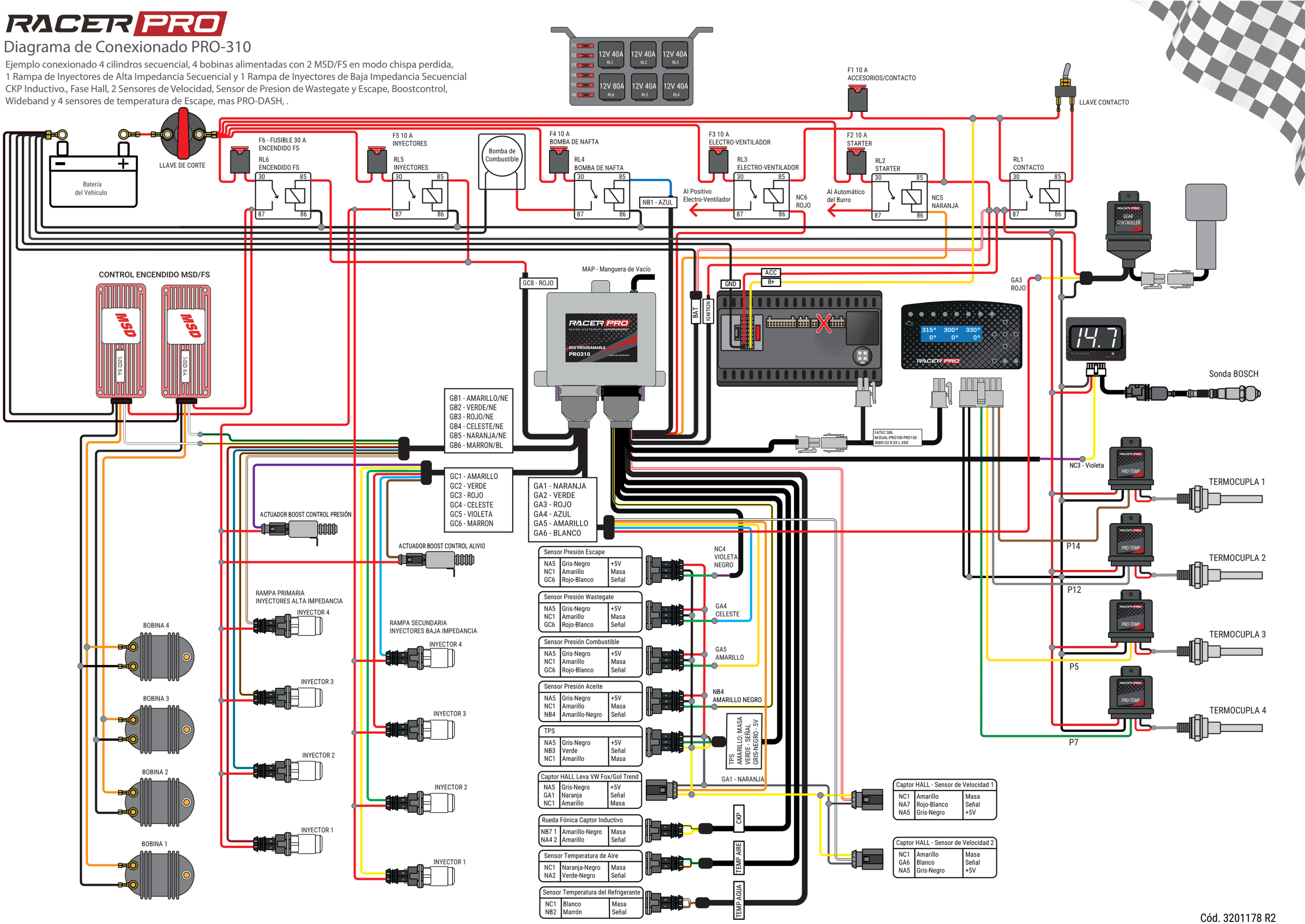

Cód. 3201178 R2