RACER PRO

Ejemplo conexionado 4 cilindros con inyección multipunto doble rampa.
Control Encendido Chispa Perdida con SPARK2, Boost Control y/o VVT

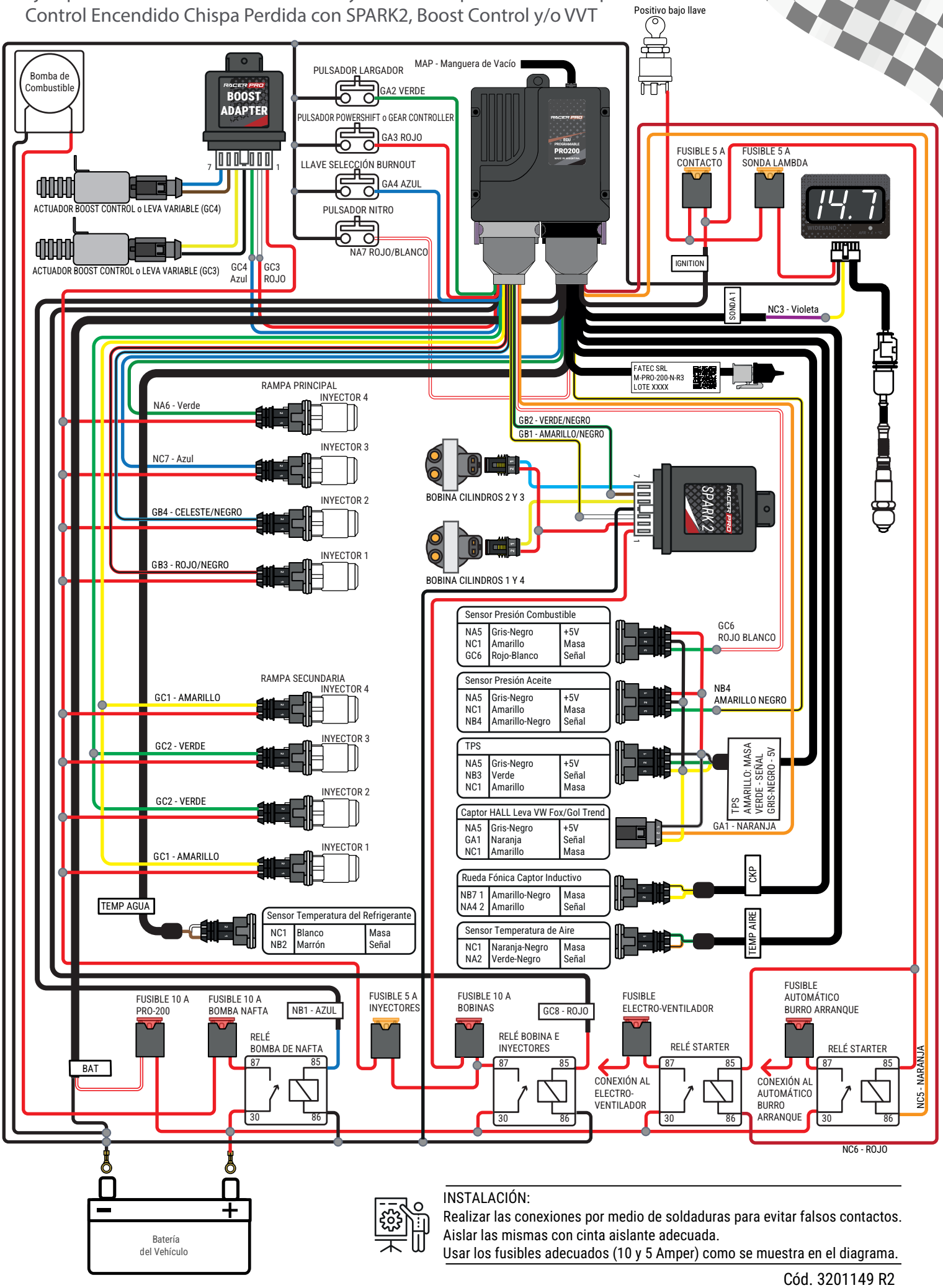

INSTALACIÓN:
Realizar las conexiones por medio de soldaduras para evitar falsos contactos.
Aislar las mismas con cinta aislante adecuada.
Usar los fusibles adecuados (10 y 5 Amper) como se muestra en el diagrama.

Cód. 3201149 R2